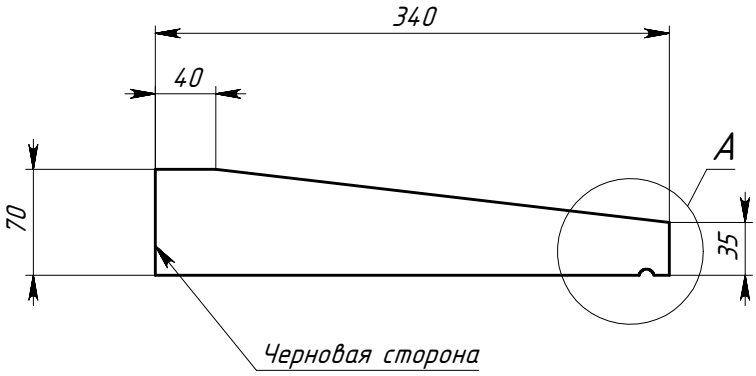

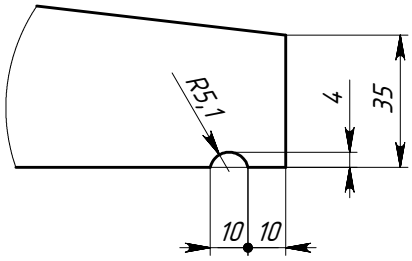

Вид А
М 1:2

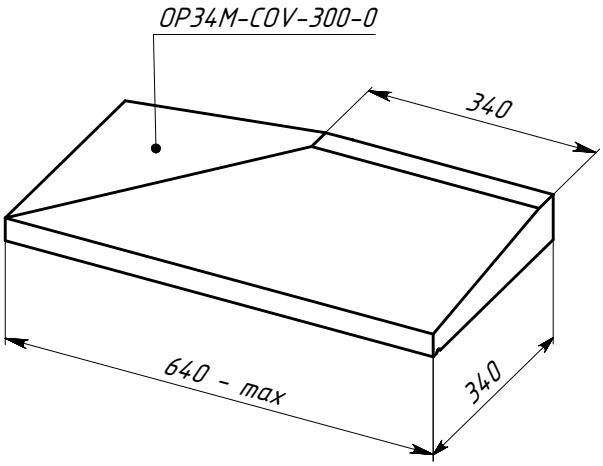

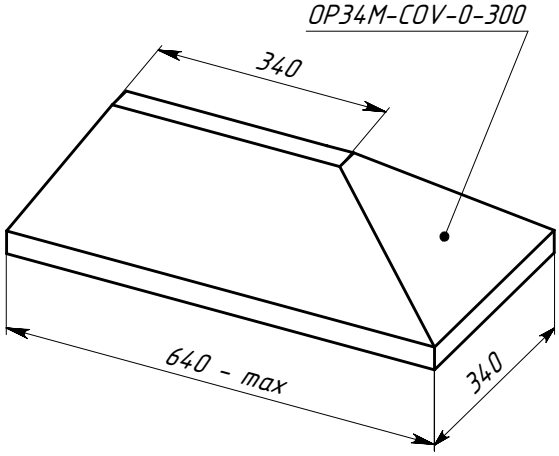

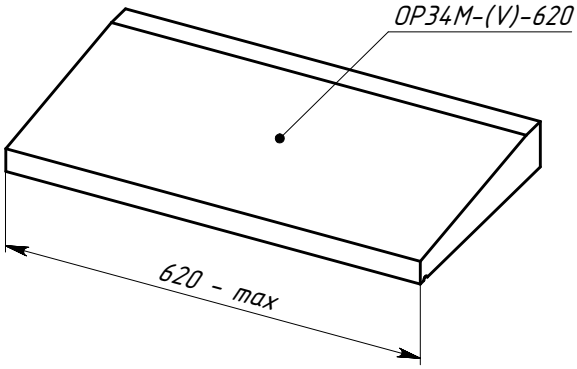

	Подпись	Дата	OP34M			
Проектировщик	Медведев А.И.	08.04.2015				
Архитектор			Проект: «»	Лист	Листов	Масштаб
Заказчик			ООО «ТопФасад»	1	1	М1:2
Цвет			Тел. 220-41-12; 220-41-13	№ чертежа		Масса
Количество			www.topfacade.ru e-mail: info@topfacade.ru	1		40.7 кг/м.п.

Z:\Проекты\LIBRARY\03 Подоконники\OP34M