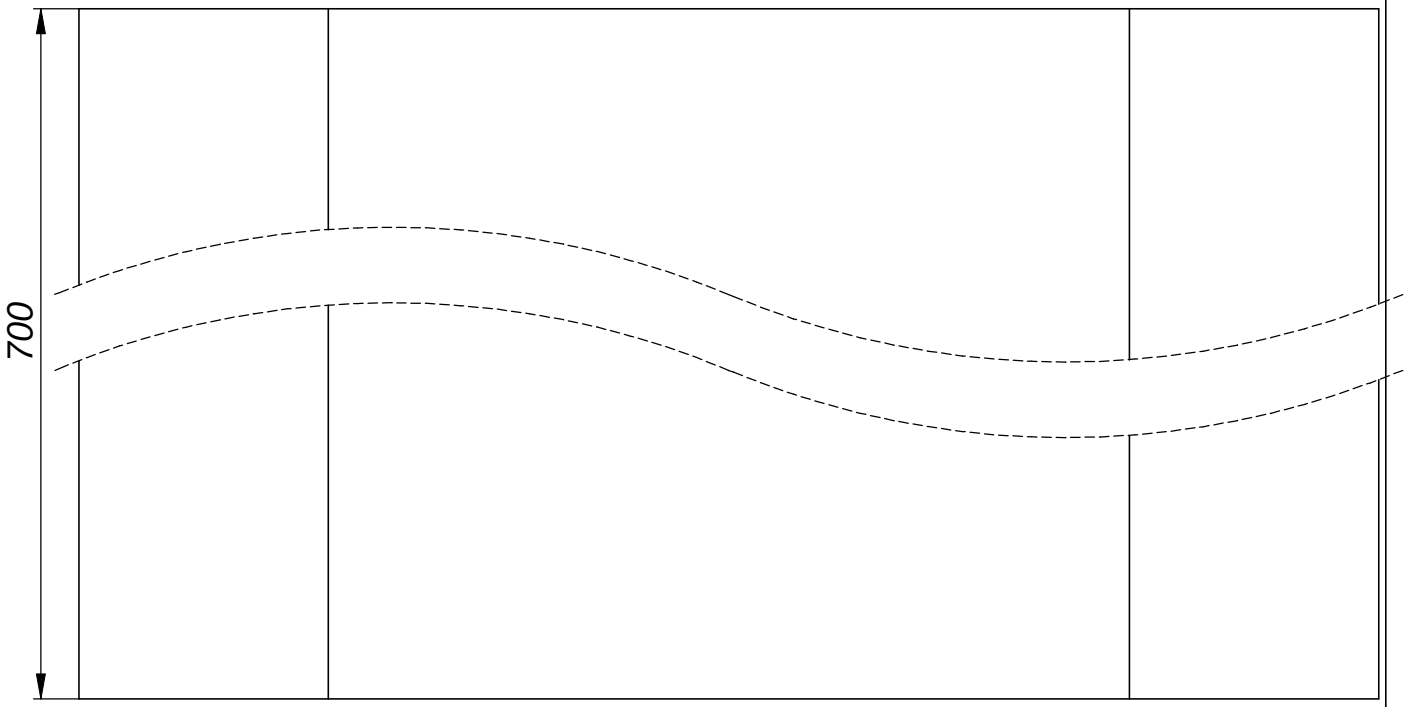

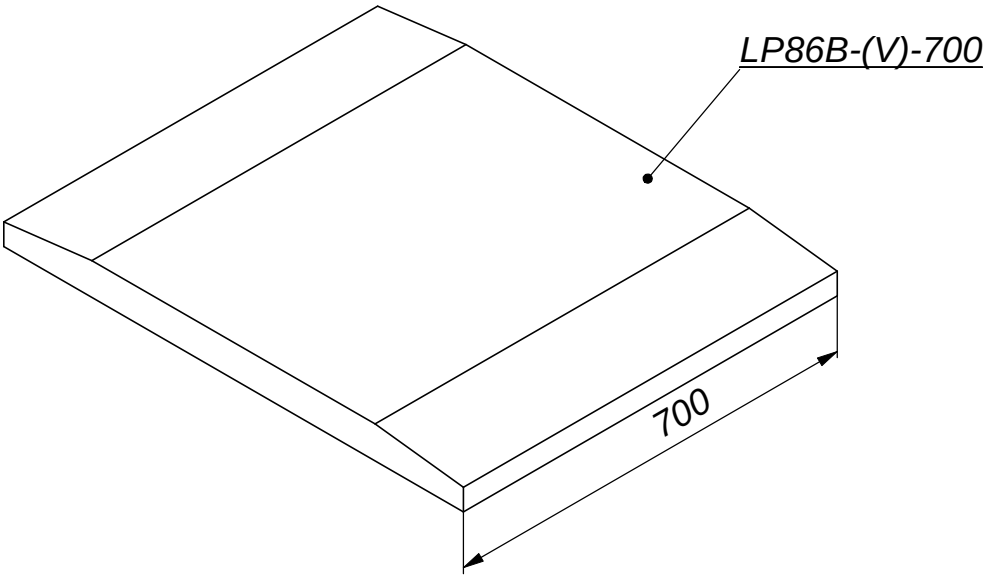

	Подпись	Дата	LP86B			
Проектировщик	Сергиенко Я.В.	27.01.2011				
Архитектор			Проект: МегаЗабор2	Лист	Листов	Масштаб
Заказчик			ООО "ТопФасад"	1	1	М1:5
Цвет			Тел. 220-41-12; 220-41-13 www.topfacade.ru	№ чертежа		Масса
Количество			e-mail: info@topfacade.ru	1		74.4