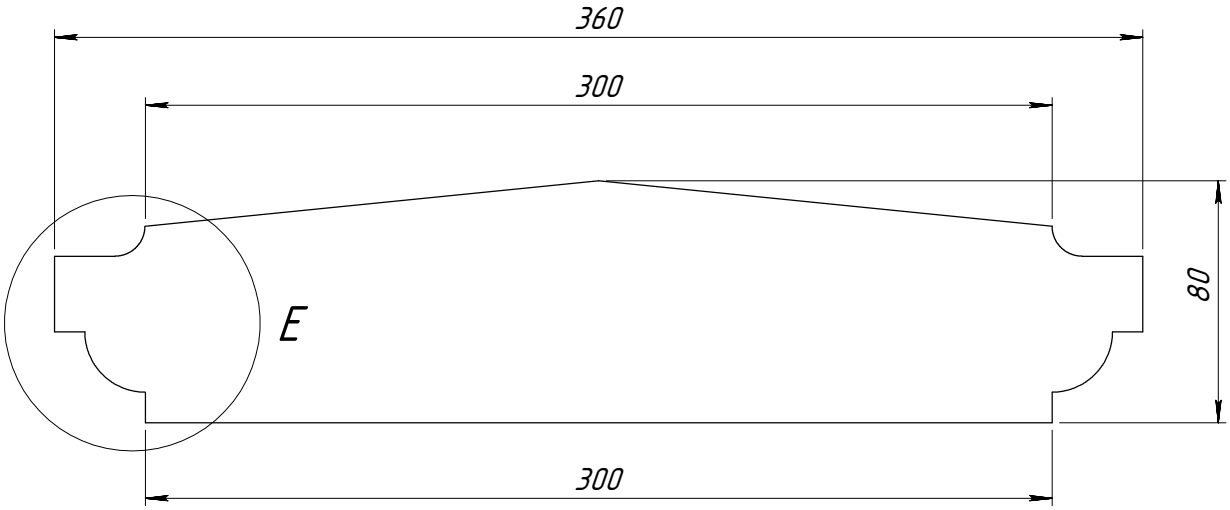

DETAIL E
SCALE 1 : 1

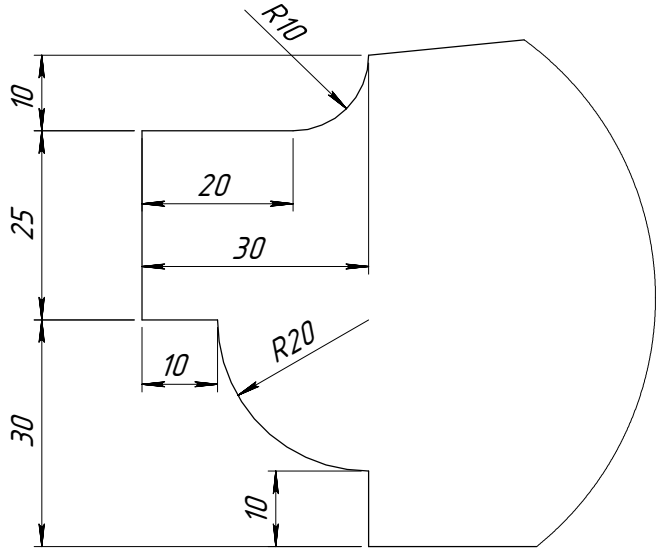

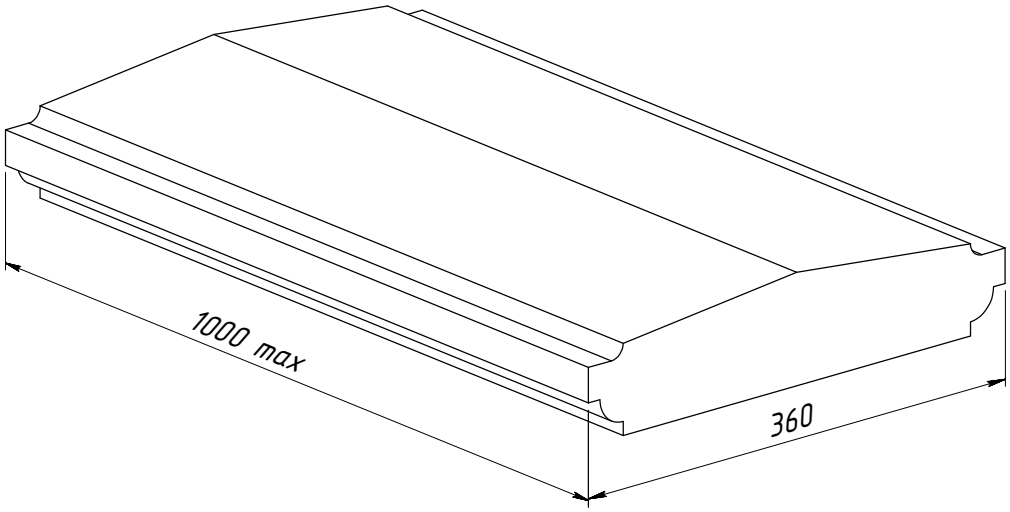

	Подпись	Дата	LP30D			
Проектировщик		12.08.2009				
Архитектор			Проект:	Лист	Листов	Масштаб
Заказчик			ООО "ТопФасад"	1	1	M1:2.5
Цвет			Тел. 220-41-12; 220-41-13 www.topfacade.ru e-mail: info@topfacade.ru	№ чертежа		Масса
Количество				1		31.576