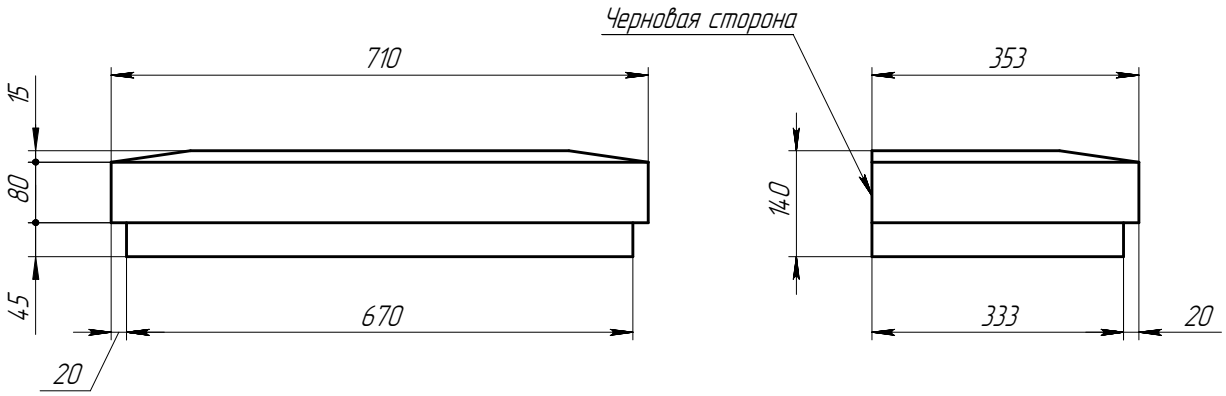

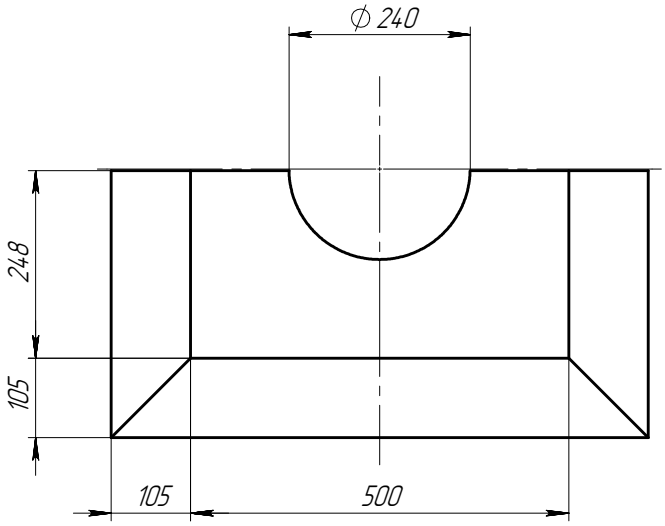

Вариант применения

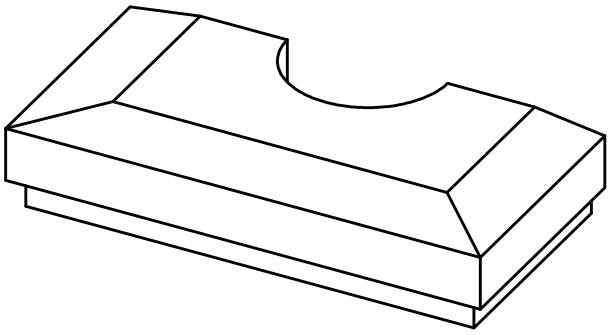

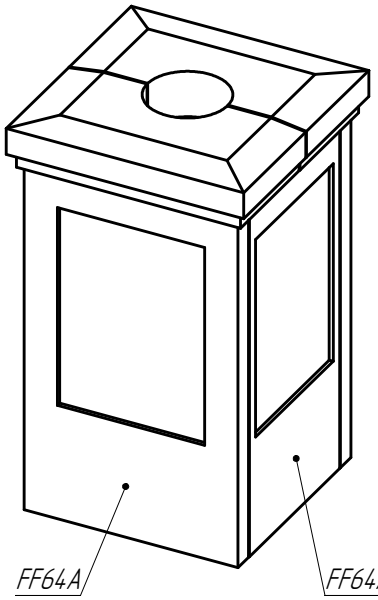

	Подпись	Дата	LK67F			
Проектировщик	Медведев А.И.	15.04.2015				
Архитектор			Проект: «»	Лист	Листов	Масштаб
Заказчик			ООО «ТопФасад»	1	1	М1:10
Цвет			Тел. 220-41-12, 220-41-13	№ чертежа		Масса
Количество			www.topfacade.ru e-mail: info@topfacade.ru	1		65.4 кг.

Z:\Проекты\LIBRARY\12 Балюстрады\тумбы\LK67F