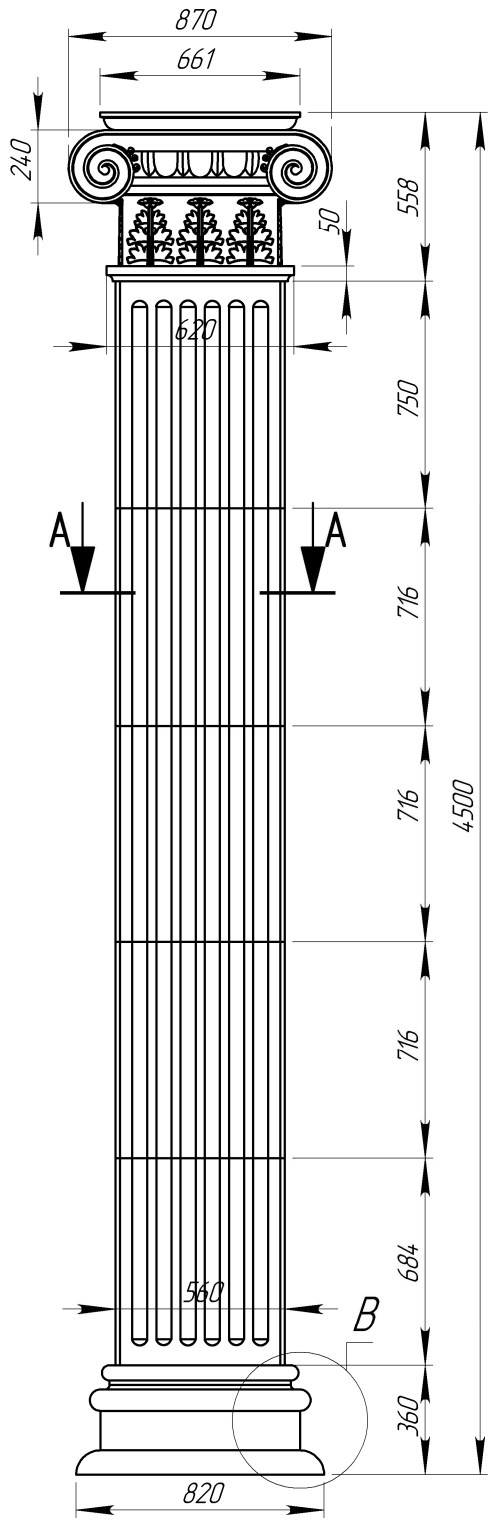

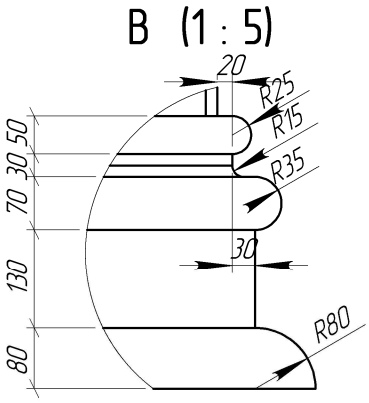

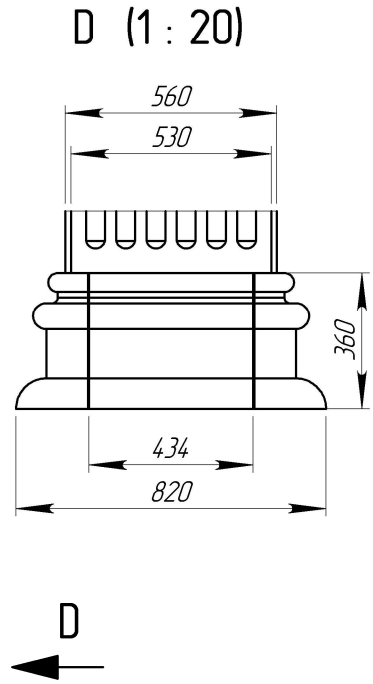

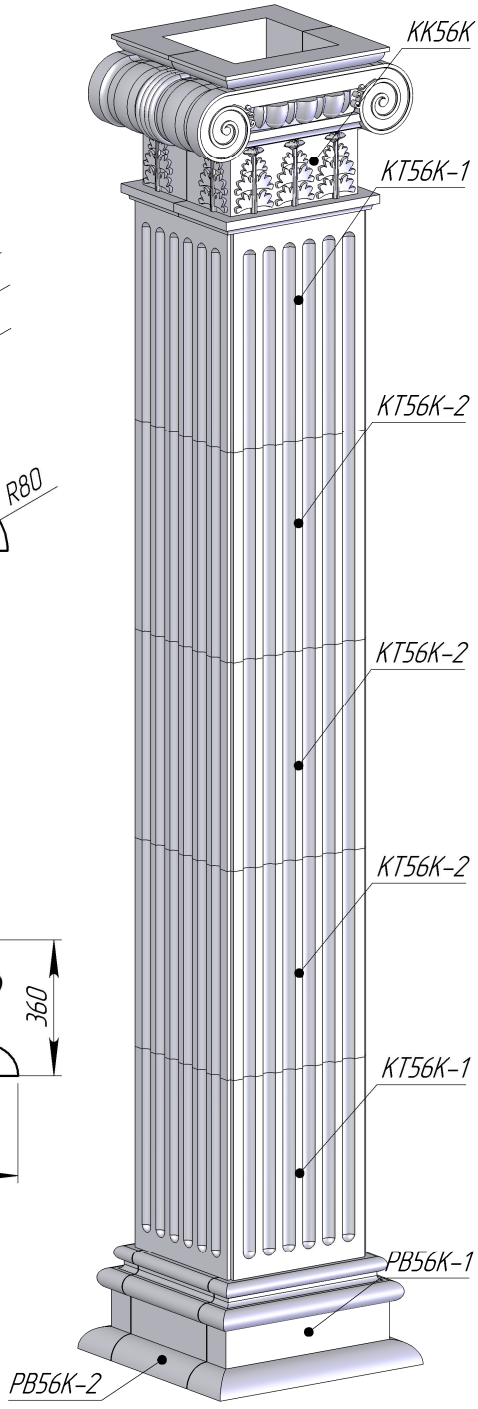

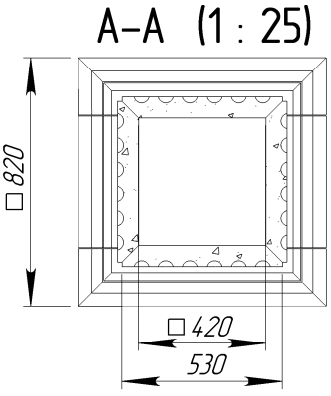

Спецификация			
Поз.	Обозначение	Кол-во	Масса
1	KK56K	2	127.121
2	PB56K-1	2	70.20
3	PB56K-2	2	43.14
4	KT56K-1	8	49.55
5	KT56K-2	12	46.63

	Подпись	Дата	K56K			
Проектировщик		13.02.2008				
Архитектор			Проект:	Лист	Листов	Масштаб
Заказчик			ООО «ТопФасад»	1	6	M1:15
Цвет			Тел. 220-41-12; 220-41-13	№ чертежа		Масса
Количество			www.topfacade.ru	1		1419.66
			e-mail: info@topfacade.ru			

Z:\Проекты\LIBRARY\Колонны\K56K\K56K

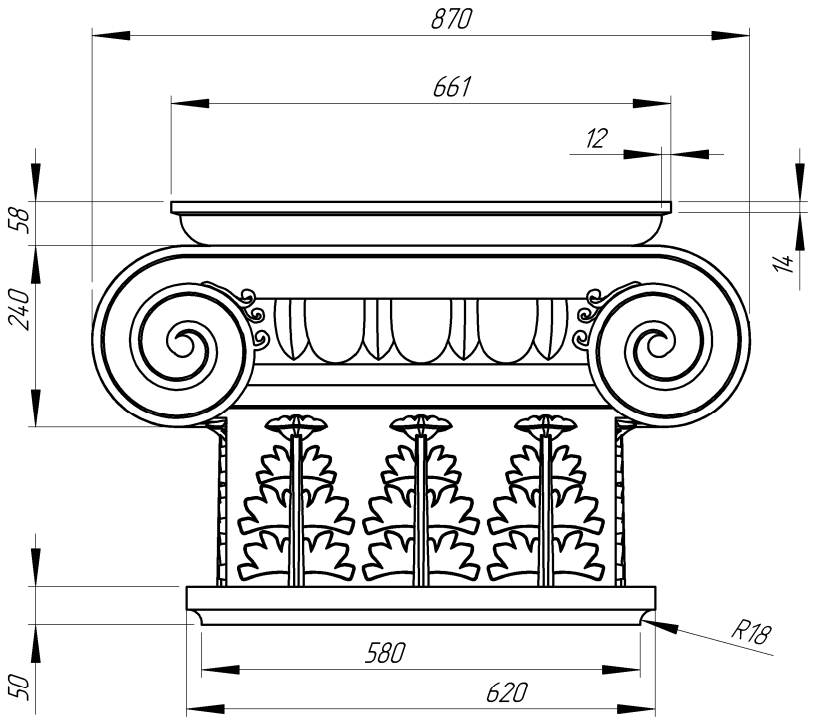

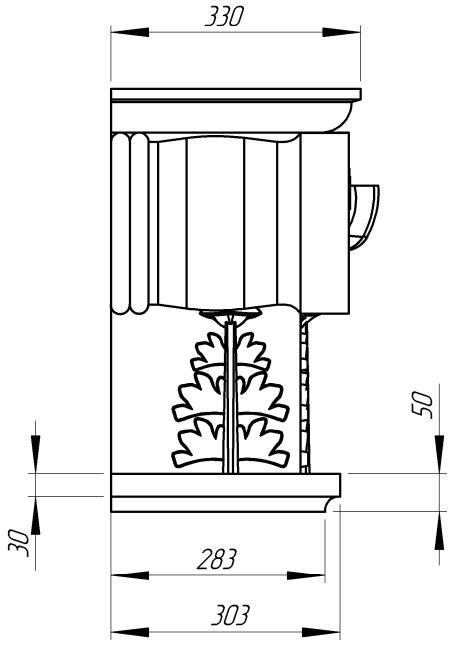

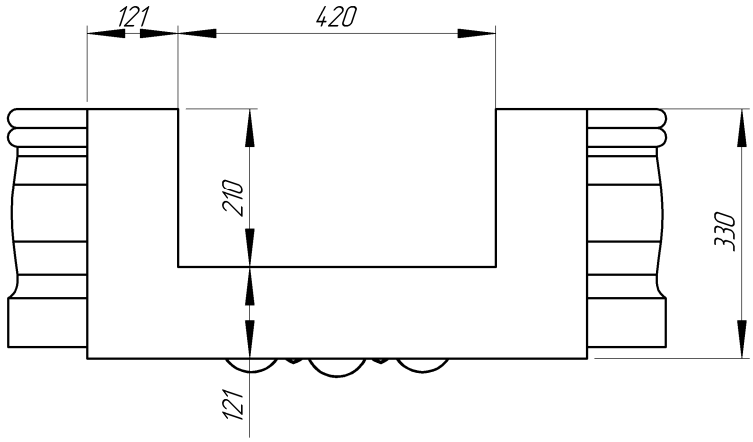

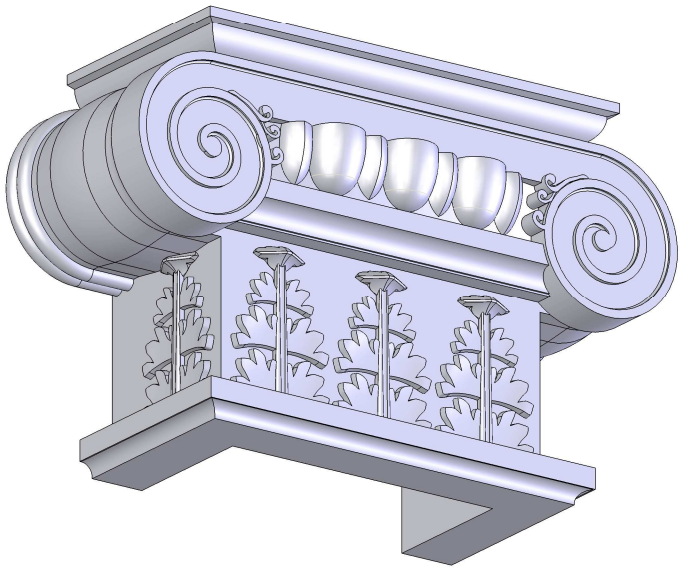

	Подпись	Дата	KK56K			
Проектировщик		13.02.2008				
Архитектор			Проект:	Лист	Листов	Масштаб
Заказчик			ООО «ТопФасад»	2	6	M1:10
Цвет			Тел. 220-41-12; 220-41-13 www.topfacade.ru e-mail: info@topfacade.ru	№ чертежа		Масса
Количество				2		127.121

Z:\Проекты\LIBRARY\Колонны\KK56K\KK56K

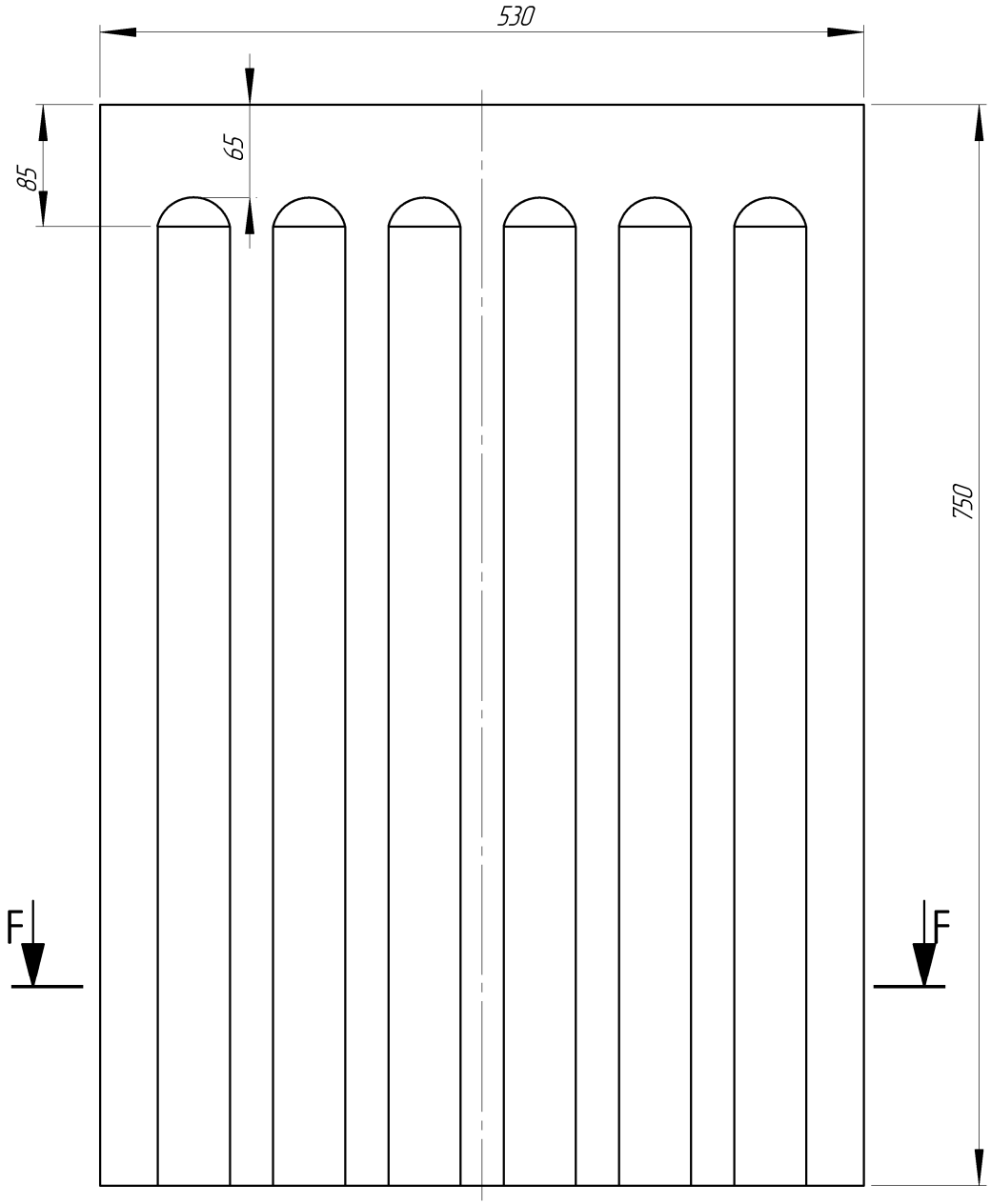

F–F

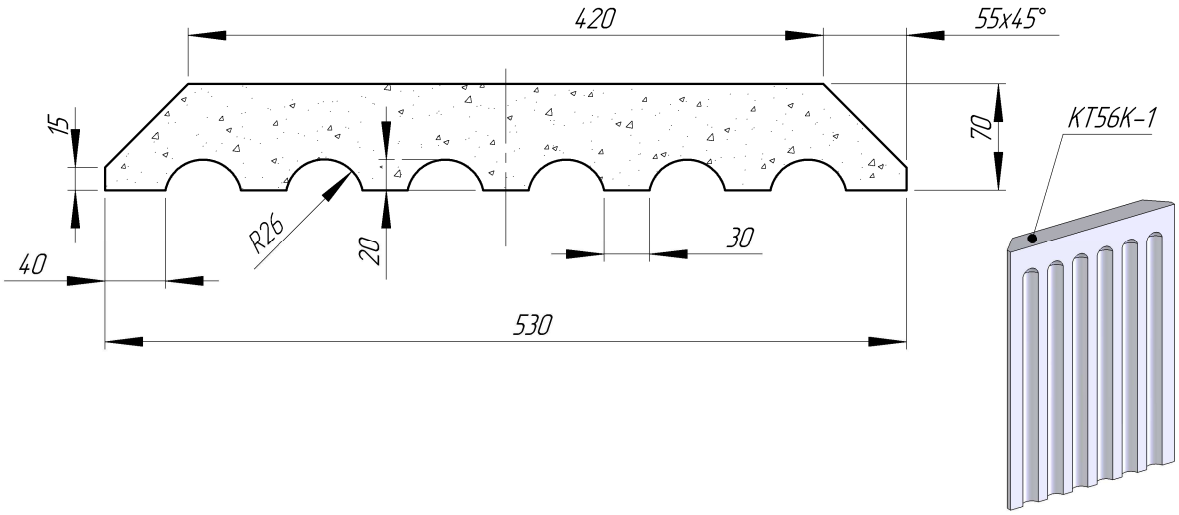

	Подпись	Дата	КТ56К-1			
Проектировщик		13.02.2008				
Архитектор			Проект:	Лист	Листов	Масштаб
Заказчик			ООО «ТопФасад»	3	6	М1:5
Цвет			Тел. 220-41-12; 220-41-13	№ чертежа		Масса
Количество			www.topfacade.ru	3		49.55
			e-mail: info@topfacade.ru			

Z:\Проекты\LIBRARY\Колонны\К56К\К56К

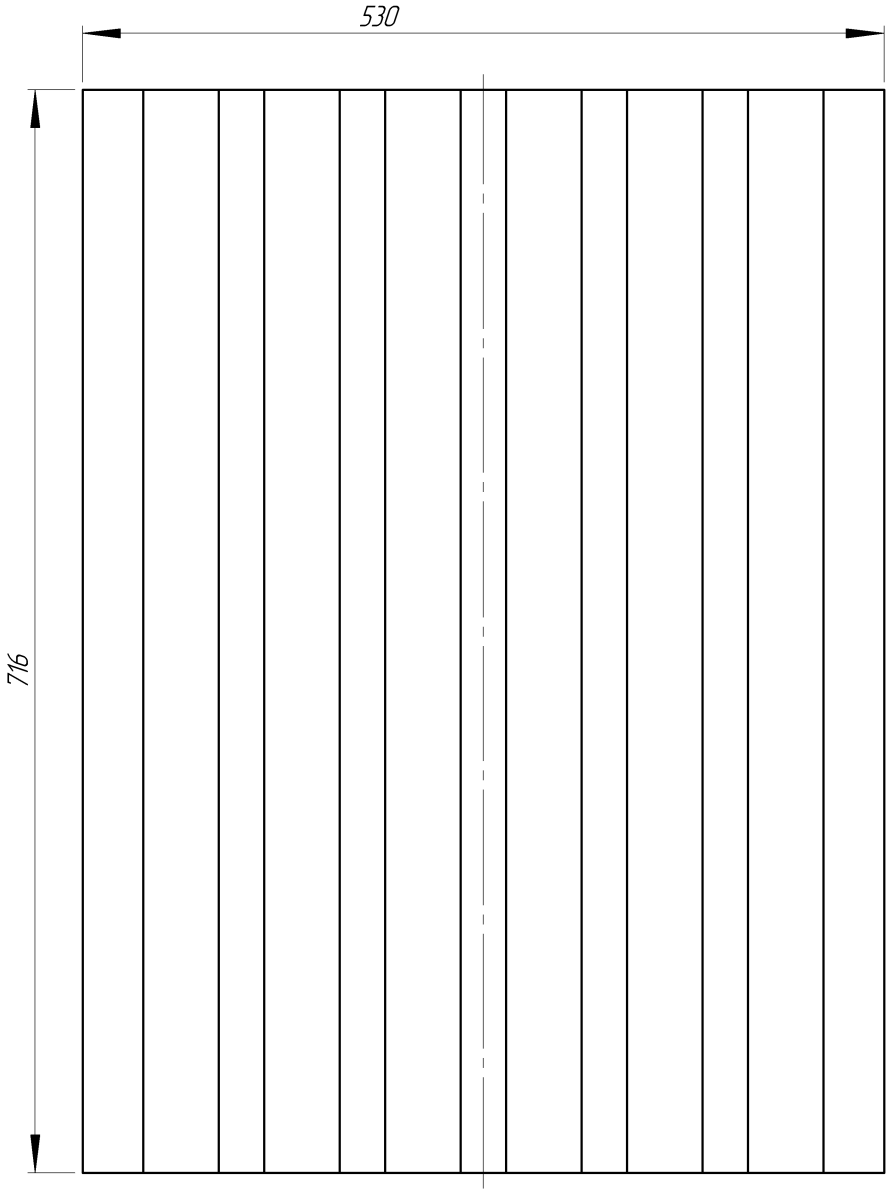

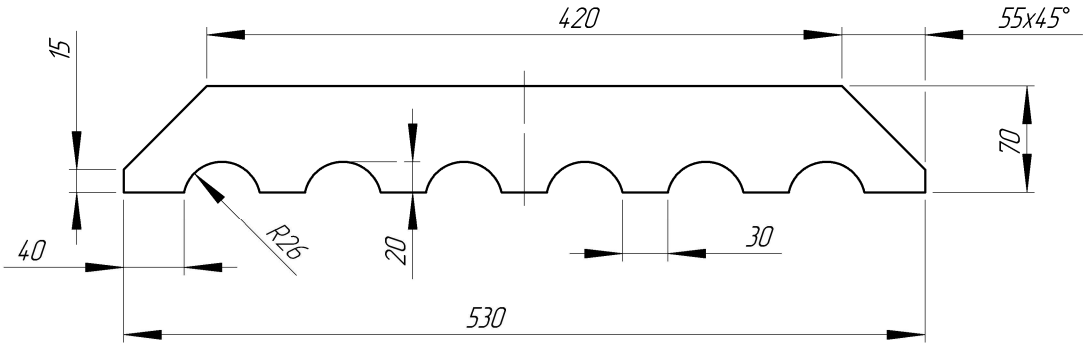

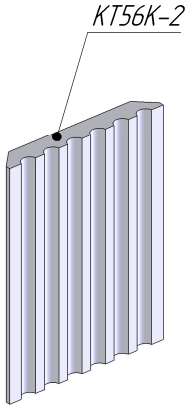

	Подпись	Дата	КТ56К-2			
Проектировщик		13.02.2008				
Архитектор			Проект:	Лист	Листов	Масштаб
Заказчик			ООО «ТопФасад»	4	6	М1:5
Цвет			Тел. 220-41-12, 220-41-13	№ чертежа		Масса
Количество			www.topfacade.ru	4		46.63
			e-mail: info@topfacade.ru			

Z:\Проекты\LIBRARY\Колонны\К56К\К56К

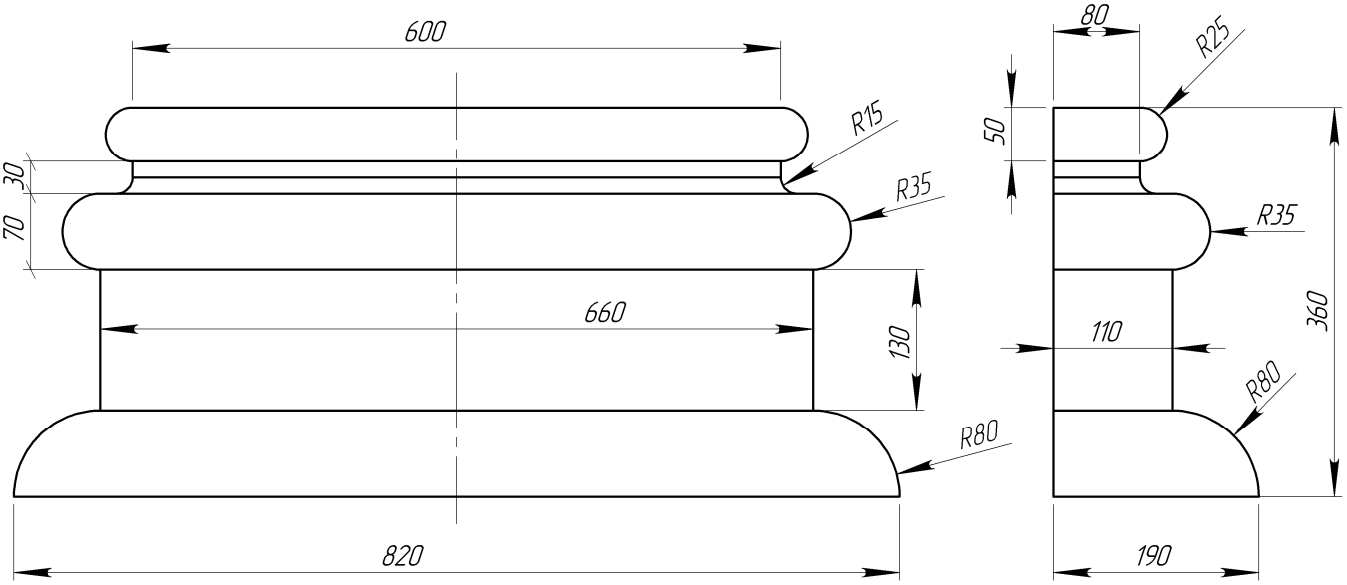

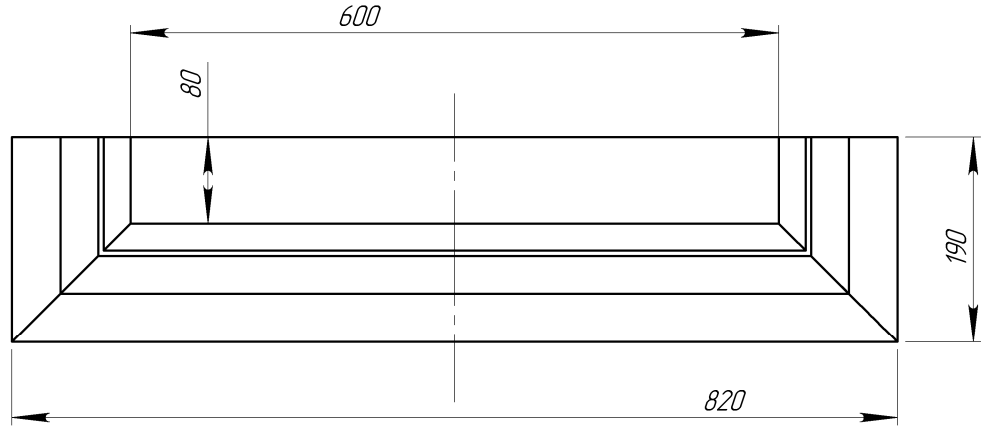

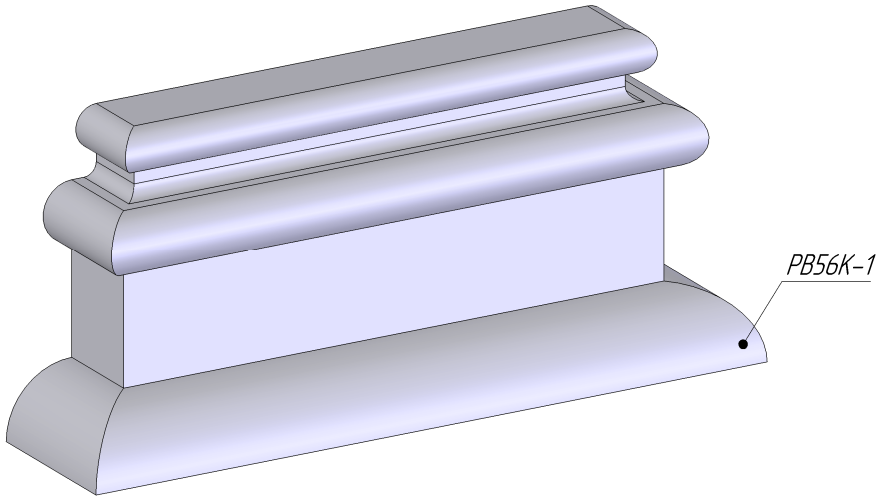

	Подпись	Дата	РВ56К-1			
Проектировщик		13.02.2008				
Архитектор			Проект:	Лист	Листов	Масштаб
Заказчик			ООО «ТопФасад»	5	6	М1:7
Цвет			Тел. 220-41-12, 220-41-13 www.topfacade.ru e-mail: info@topfacade.ru	№ чертежа		Масса
Количество				5		70.20

Z:\Проекты\LIBRARY\Колонны\К56К\К56К

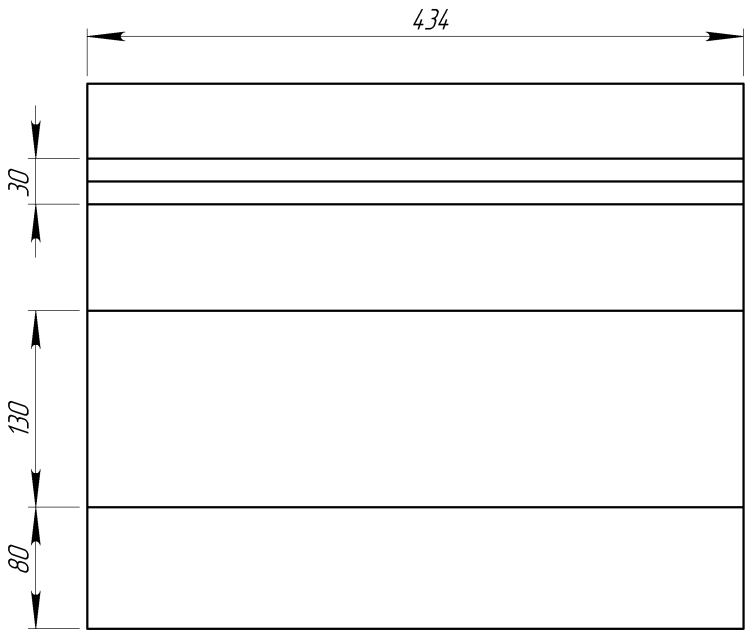

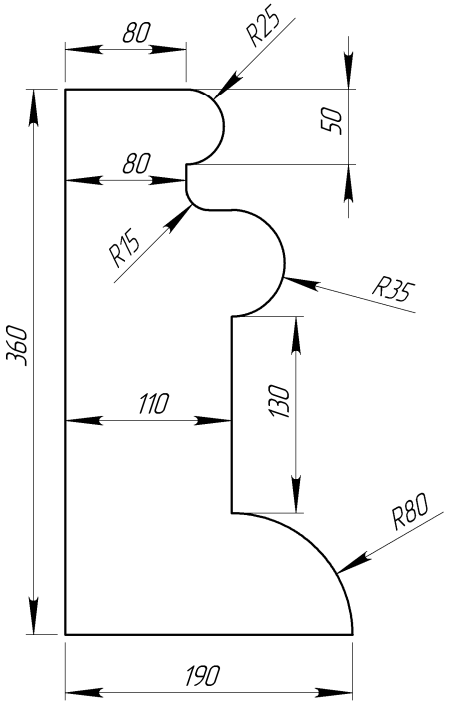

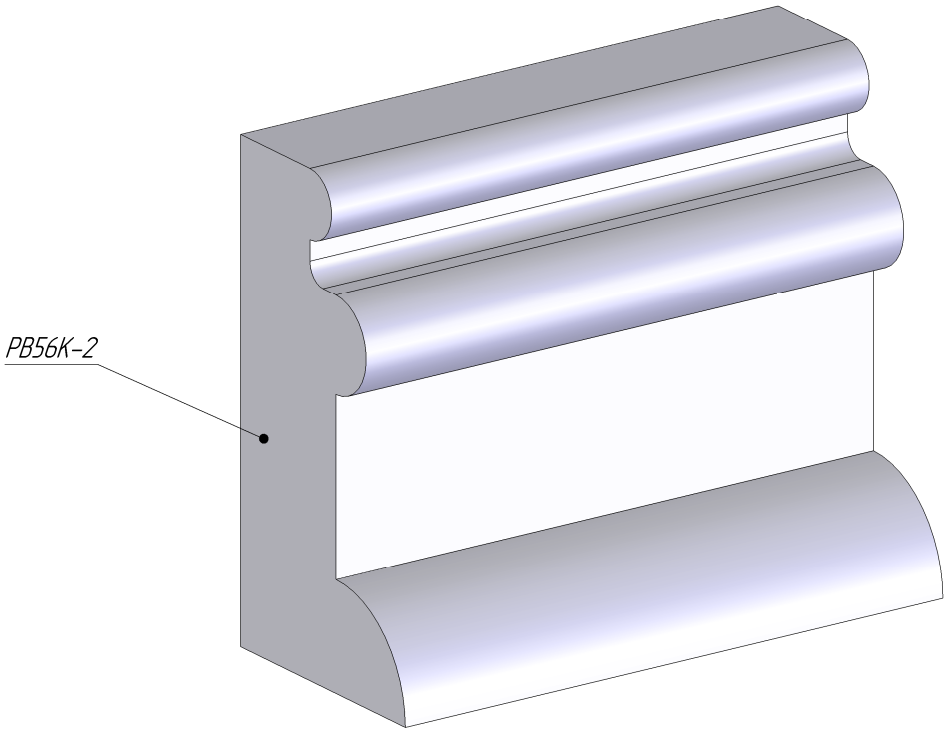

	Подпись	Дата	РВ56К-2			
Проектировщик		13.02.2008				
Архитектор			Проект:	Лист	Листов	Масштаб
Заказчик			ООО «ТопФасад»	6	6	М1:5
Цвет			Тел. 220-41-12, 220-41-13	№ чертежа		Масса
Количество			www.topfacade.ru	6		43.14
			e-mail: info@topfacade.ru			

Z:\Проекты\LIBRARY\Колонны\К56К\К56К