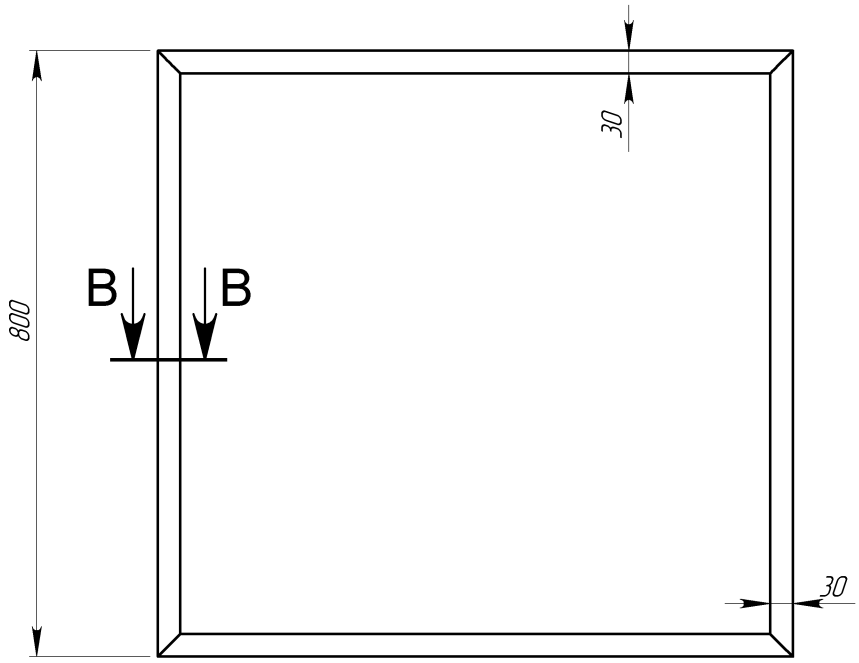

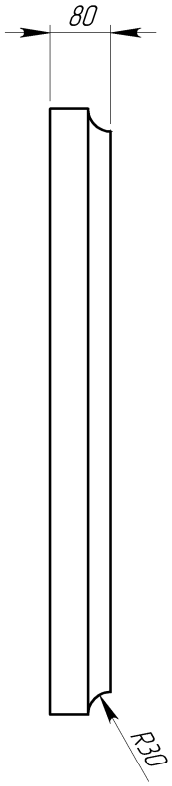

B–B (1 : 2)

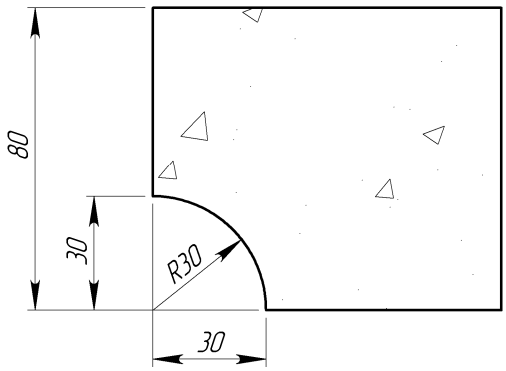

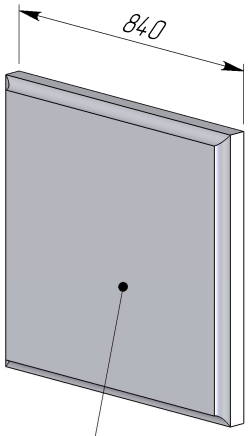

FR80DI–V–840
масса 113.332

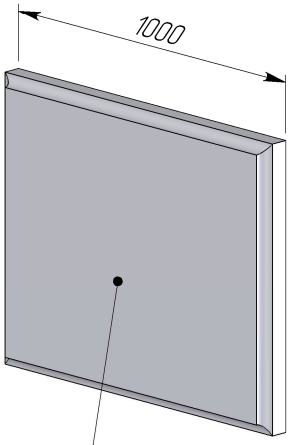

FR80DI–V–1000
масса 135.363

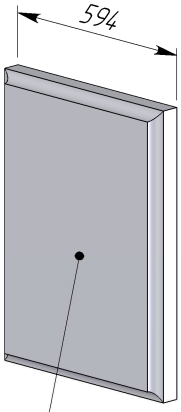

FR80DI–V–594
масса 79.459

	Подпись	Дата	FR80DI–V			
Проектировщик	Медведев А.И.	13.02.2008				
Архитектор			Проект:	Лист	Листов	Масштаб
Заказчик			ООО «ТопФасад»	1	3	М1:5
Цвет			Тел. 220-41-12; 220-41-13 www.topfacade.ru	№ чертежа		Масса
Количество			e-mail: info@topfacade.ru	1		113.332

Z:\Проекты\LIBRARY\Рустовые камни\FR80DI\FR80DI

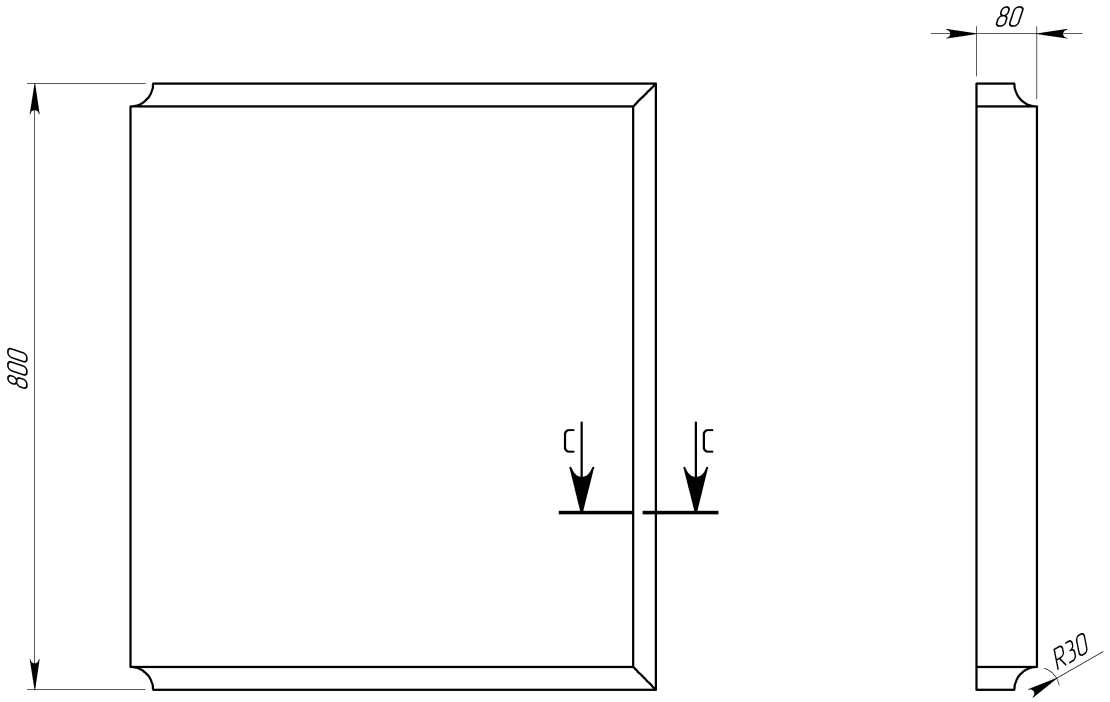

C–C (1 : 2)

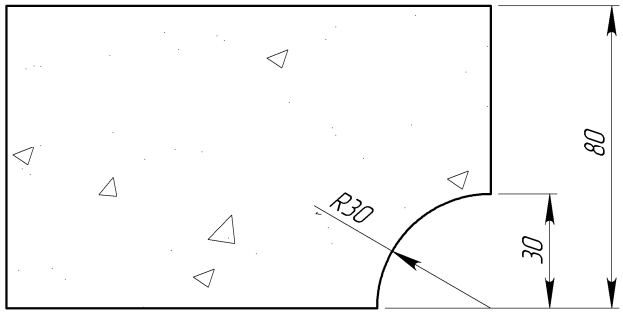

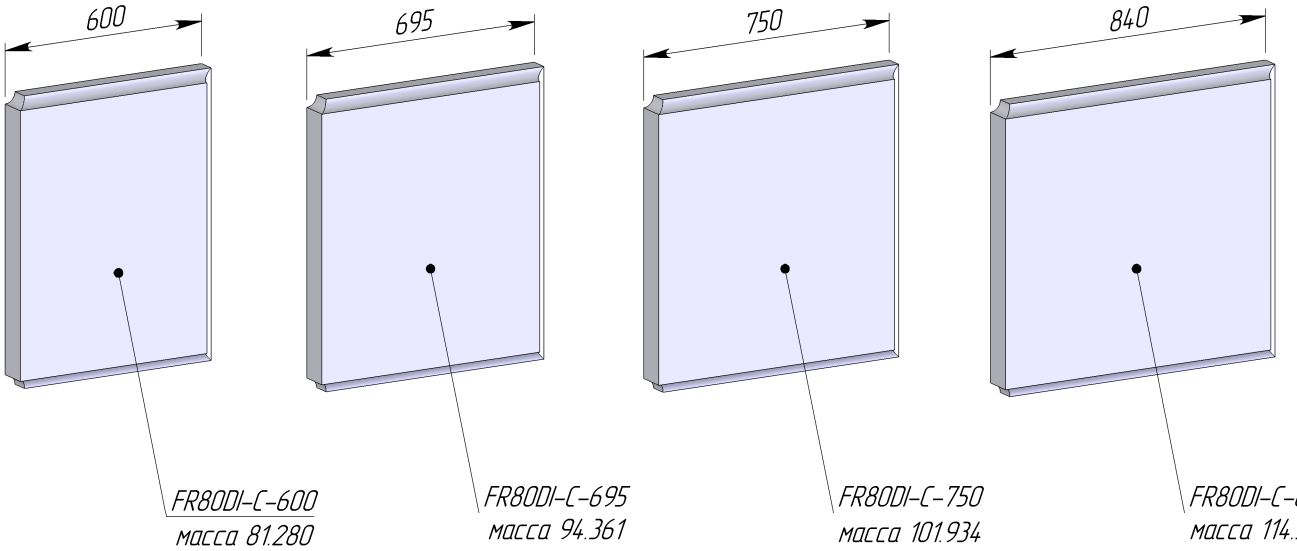

	Подпись	Дата	FR80DI-C			
Проектировщик	Медведев А.И.	13.02.2008				
Архитектор			Проект:	Лист	Листов	Масштаб
Заказчик			ООО «ТопФасад»	2	3	М1:10
Цвет			Тел. 220-41-12; 220-41-13 www.topfacade.ru	№ чертежа		Масса
Количество			e-mail: info@topfacade.ru	2		94.361

Z:\Проекты\LIBRARY\Рустовые камни\FR80DI\FR80DI

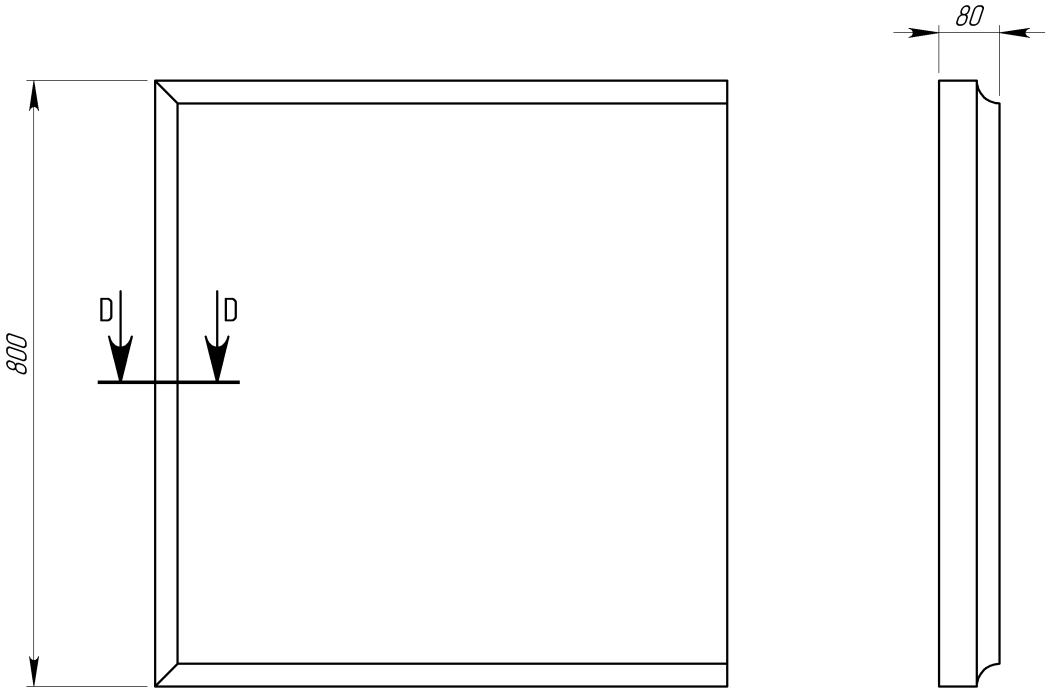

D-D (1 : 2)

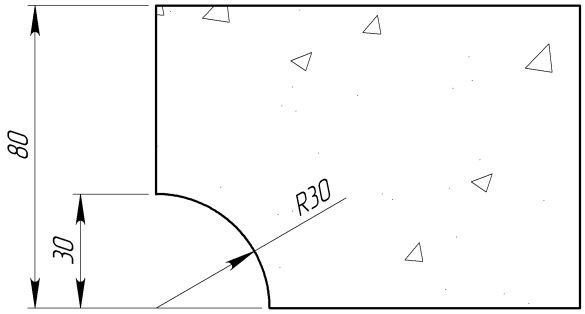

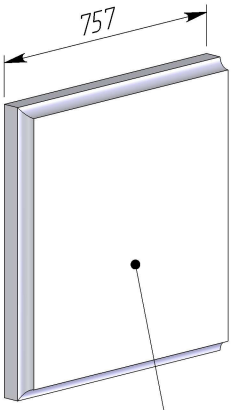

FR80DI-D-757
масса 103.068

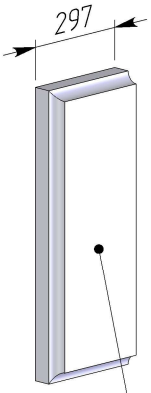

FR80DI-D-297
масса 39.730

	Подпись	Дата	FR80DI-D			
Проектировщик	Медведев А.И.	13.02.2008				
Архитектор			Проект:	Лист	Листов	Масштаб
Заказчик			ООО «ТопФасад»	3	3	М1:10
Цвет			Тел. 220-41-12; 220-41-13 www.topfacade.ru	№ чертежа		Масса
Количество			e-mail: info@topfacade.ru	3		103.068

Z:\Проекты\LIBRARY\Рустовые камни\FR80DI\FR80DI