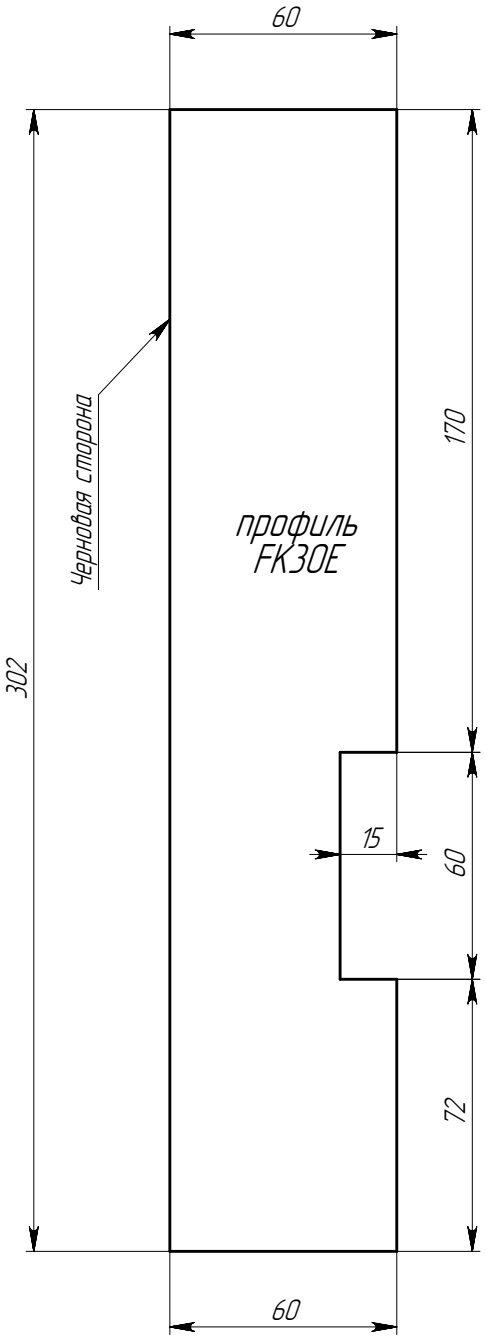

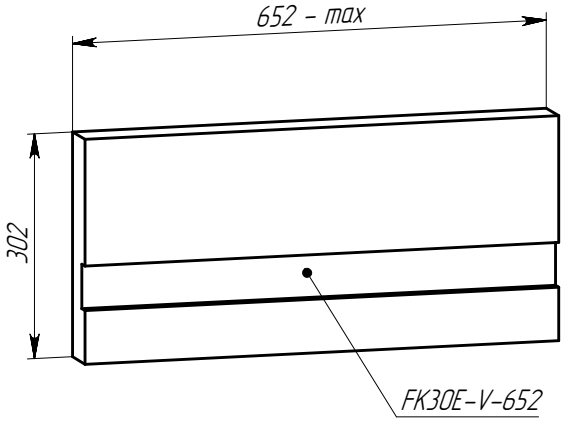

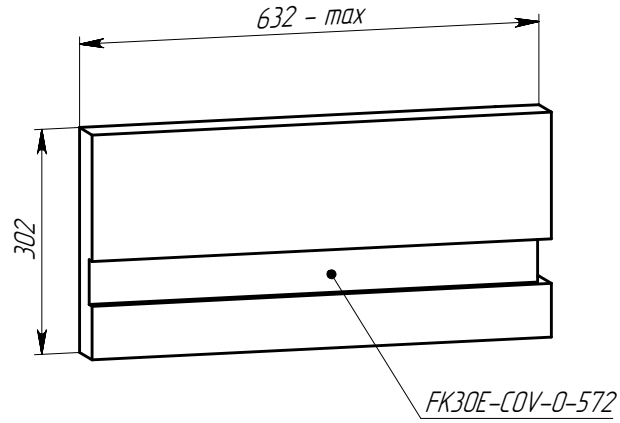

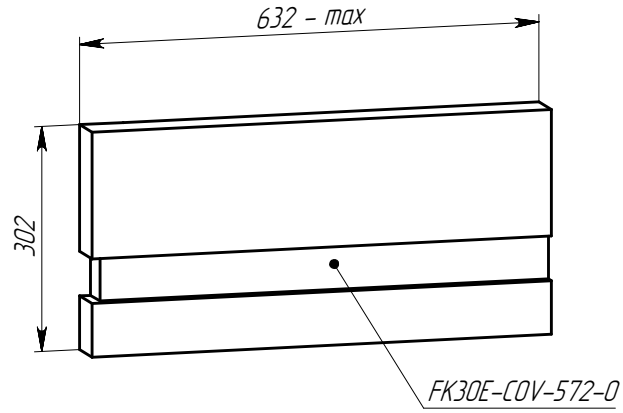

	Подпись	Дата	FK30E			
Проектировщик	Медведев А.И.	03.04.2015				
Архитектор			Проект:	Лист	Листов	Масштаб
Заказчик			ООО "ТопФасад"	1	1	М1:2
Цвет			Тел. 220-41-12; 220-41-13 www.topfacade.ru	№ чертежа		Масса
Количество			e-mail: info@topfacade.ru	1		24.7