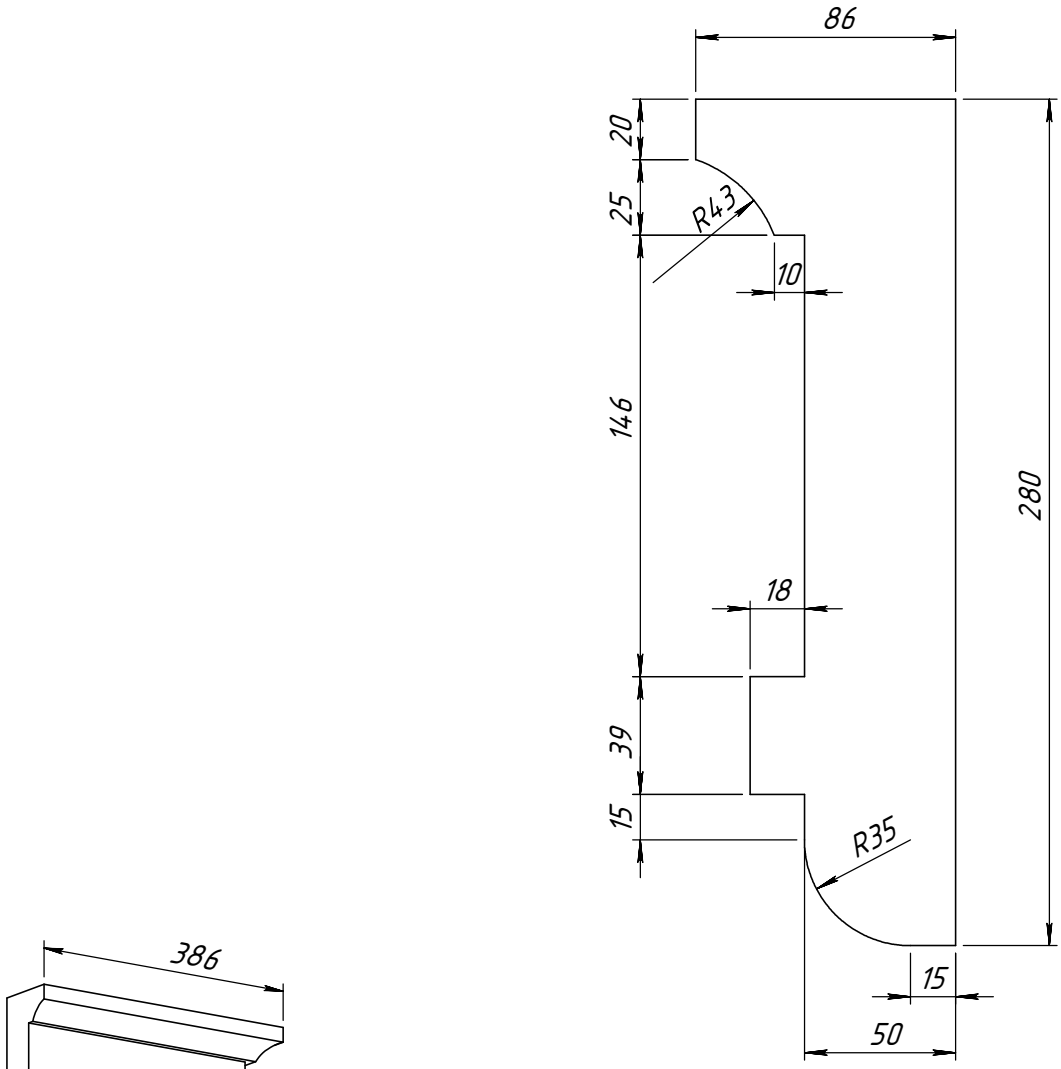

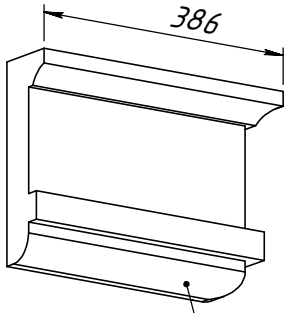

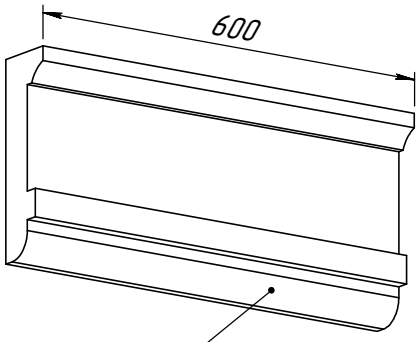

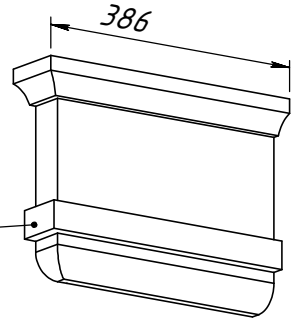

FK28NA-V-600

FK28NA-COV-0-300

FK28NA-COV-300-0

	Подпись	Дата	FK28NA			
Проектировщик	Сергиенко Я.В.	28.03.2011				
Архитектор			Проект:	Лист	Листов	Масштаб
Заказчик			ООО "ТопФасад"	1	1	М1:2.5
Цвет			Тел. 220-41-12; 220-41-13 www.topfacade.ru e-mail: info@topfacade.ru	№ чертежа		Масса
Количество				1		20.642