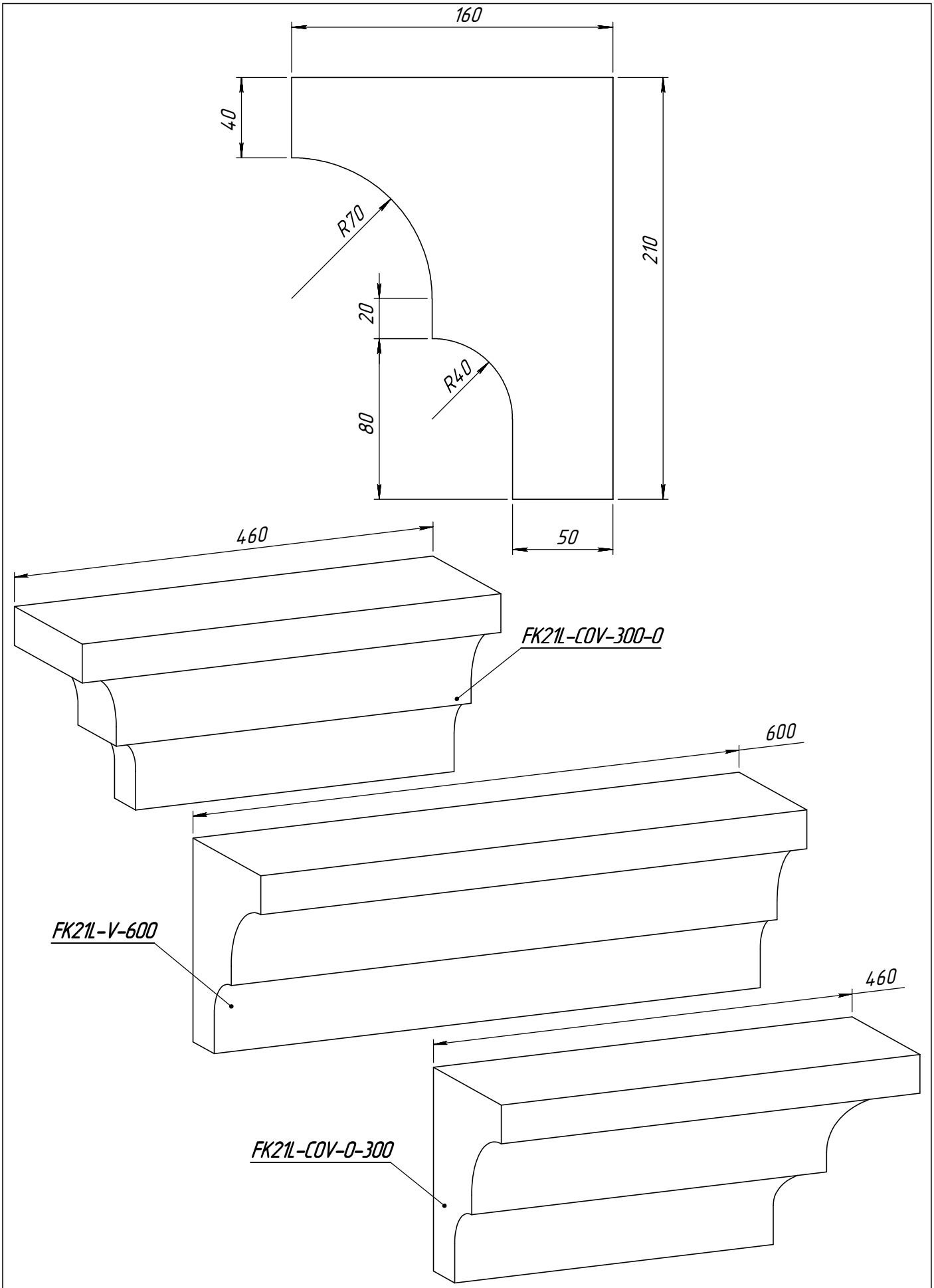

	Подпись	Дата	FK21L			
Проектировщик	Сергиенко Я.В.	15.10.2007				
Архитектор			Проект:	Лист	Листов	Масштаб
Заказчик			ООО "ТопФасад"	1	1	М1:2.5
Цвет			Тел. 220-41-12; 220-41-13 www.topfacade.ru e-mail: info@topfacade.ru	№ чертежа		Масса
Количество				1		