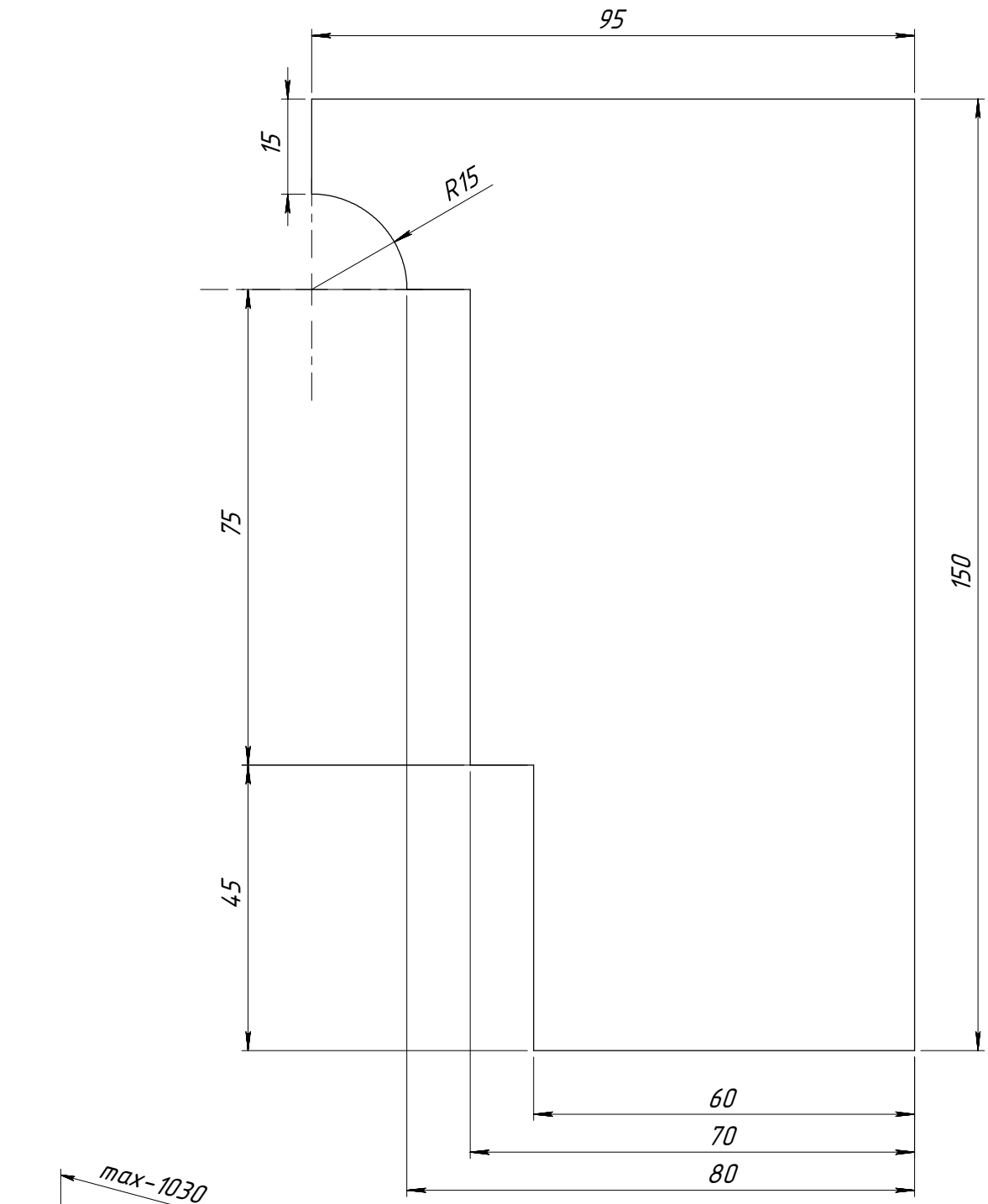

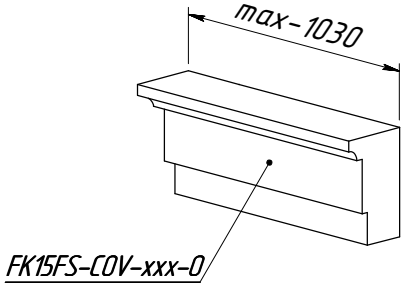

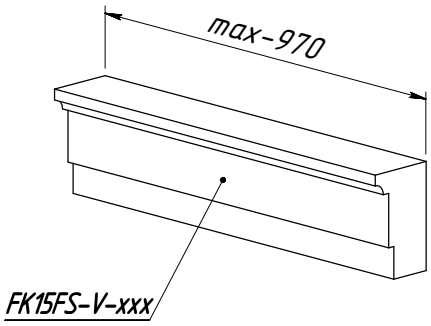

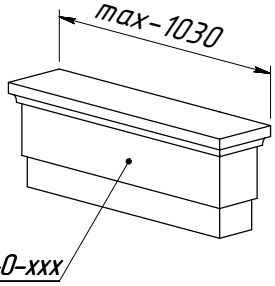

	Подпись	Дата	FK15FS			
Проектировщик						
Архитектор			Проект:	Лист	Листов	Масштаб
Заказчик			ООО «ТопФасад»	1	1	М1:1
Цвет	№		Тел. 220-41-12, 220-41-13	№ чертежа		Масса, кг/м.п.
Количество			www.topfacade.ru e-mail: info@topfacade.ru	1		23.4

\\KORVET\Project\Проекты\LIBRARY\Карнизы\FK15FS