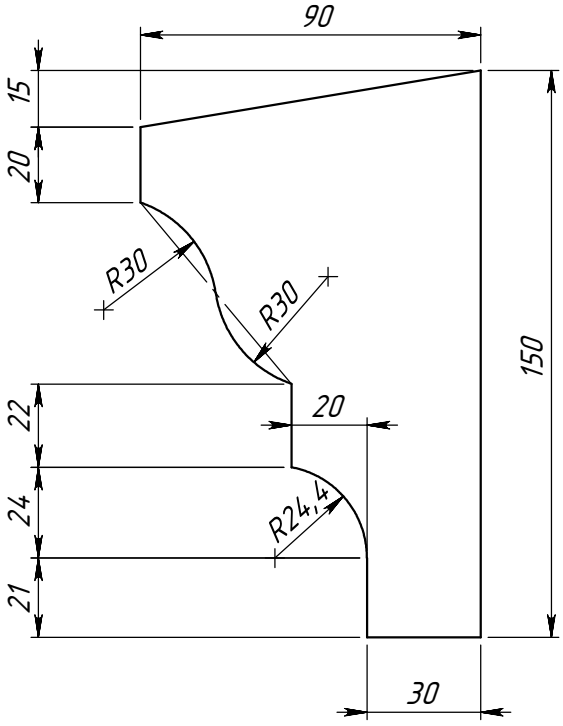

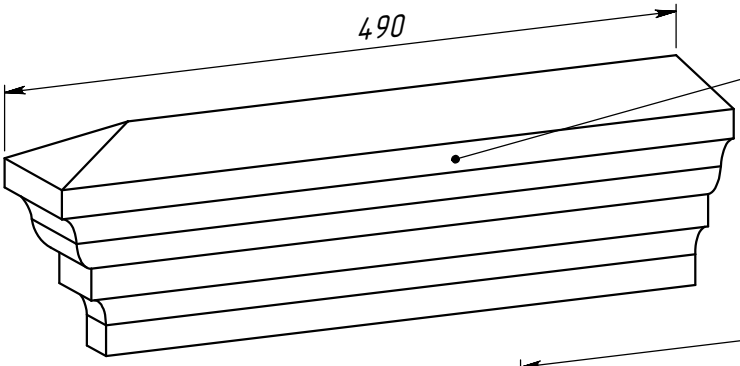

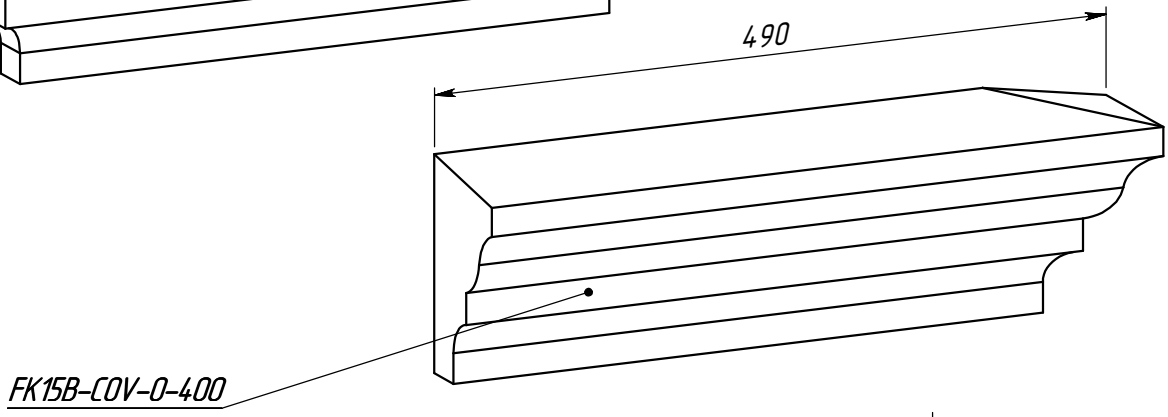

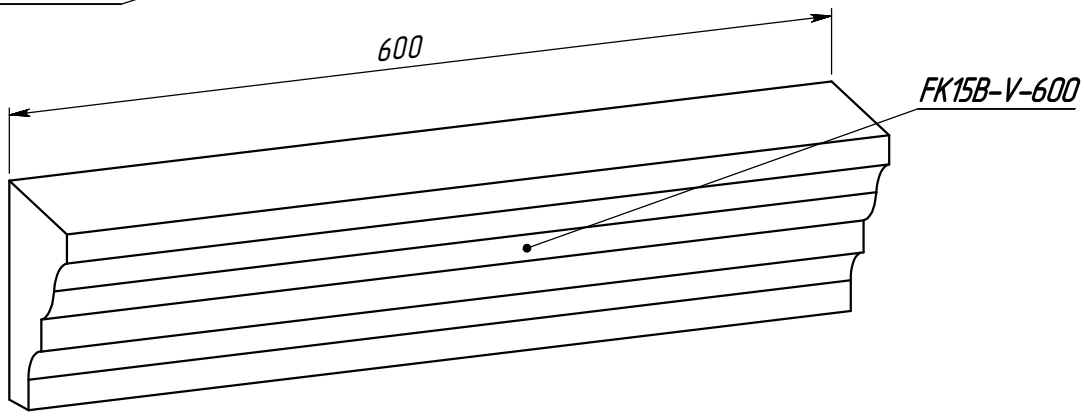

	Подпись	Дата	FK15B			
Проектировщик	Хайруллин А.Т.	22.09.2007				
Архитектор			Проект:	Лист	Листов	Масштаб
Заказчик			ООО "ТопФасад"	1	1	М1:2
Цвет			Тел. 220-41-12; 220-41-13 www.topfacade.ru	№ чертежа		Масса
Количество			e-mail: info@topfacade.ru	1		11.094