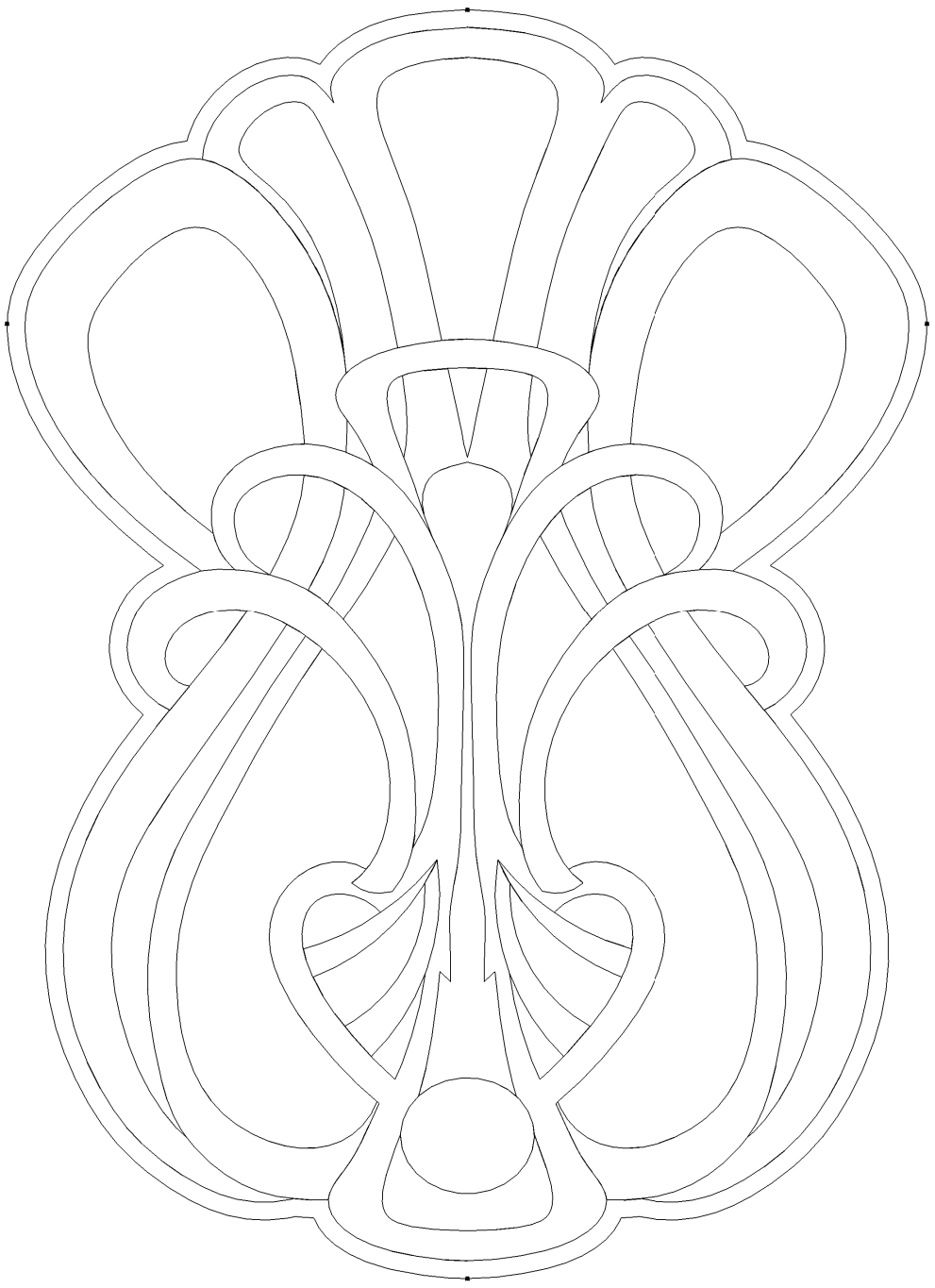

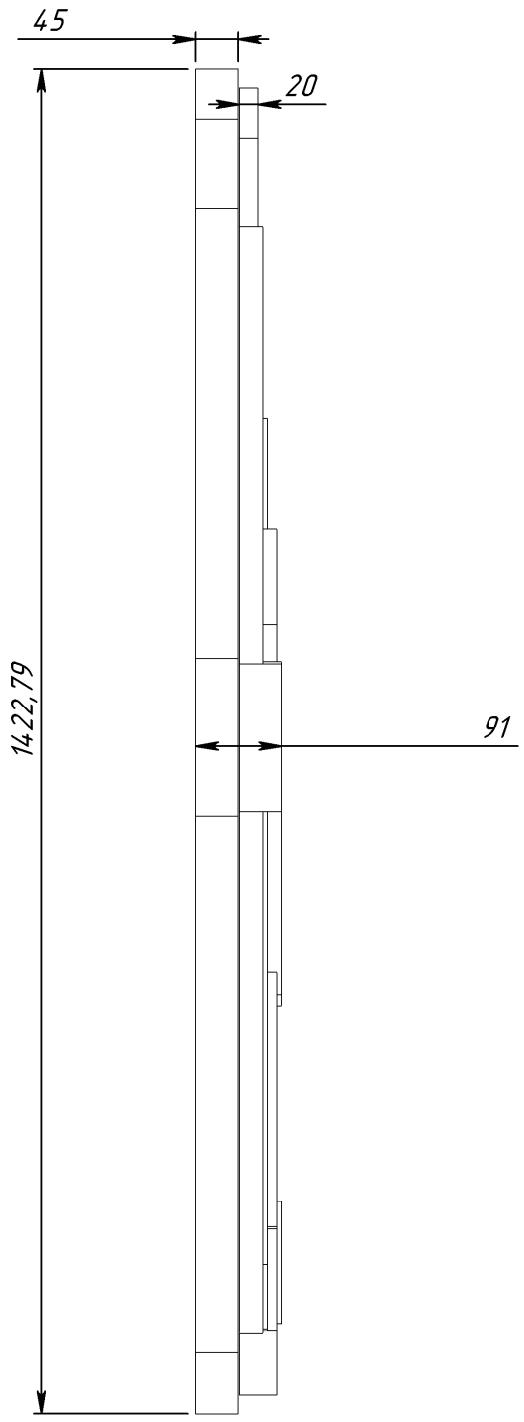

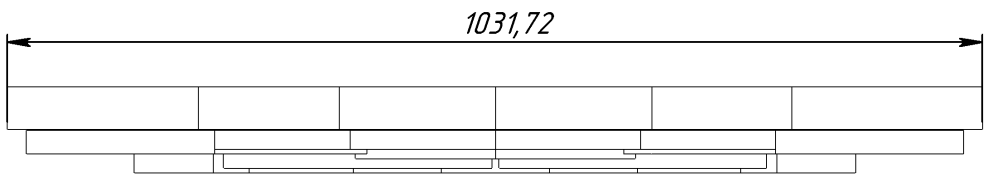

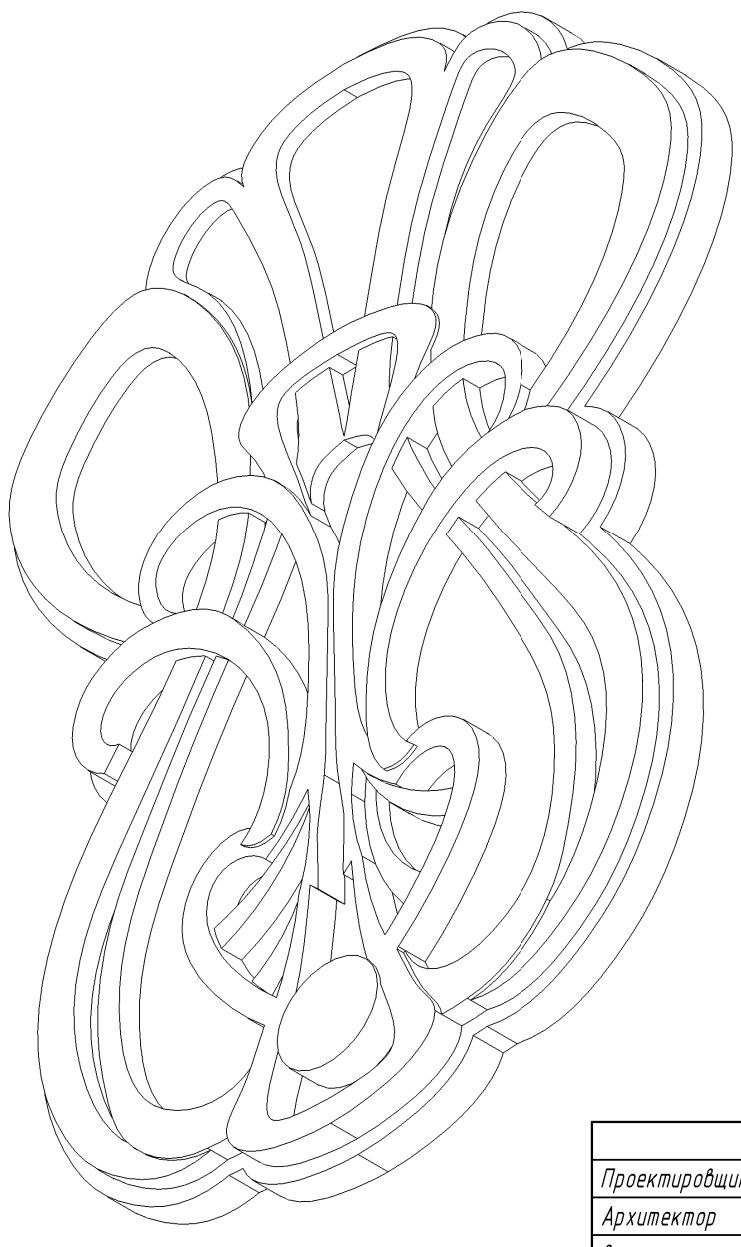

	Подпись	Дата	FF103x143SH			
Проектировщик	Скворцов Н.В.	07.02.2012				
Архитектор			Проект:	Лист	Листов	Масштаб
Заказчик			ООО "ТопФасад" Тел. 220-41-12; 220-41-13 e-mail: info@topfacade.ru www.topfacade.ru	1	1	M1:20
Цвет				№ чертежа		Масса
Количество				1		147.794